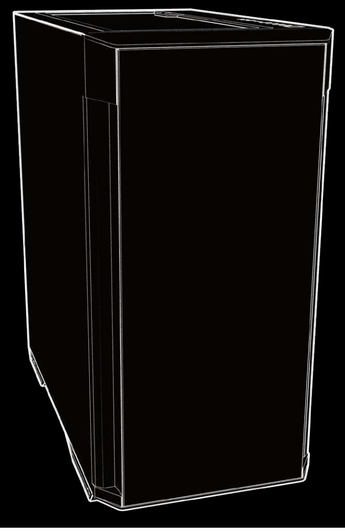

KOLINK

OBSERVATORY Z
RGB SUPER MIDI TOWER CASE

USER MANUAL

1 ACCESSORY PACK CONTENTS

x33 Motherboard/SSD Screws	x4 Motherboard Stand-off	x5 PSU Screw	x8 3.5" Drive Screw
x8 Cable Tie	x3 Thumb Screw	x1 Add-on Card Screw	

2 PANEL REMOVAL

EN PANEL REMOVAL

- Left Panel - Unscrew the two thumbscrews and slide the glass panel backwards.
- Right Panel - Unscrew the two thumbscrews and slide off.
- Front Panel - Find the bottom cut out, stabilise the chassis with one hand, and pull from the cutout with a little force until the clips release.

DE ENTFERNEN DER SEITENTEILE

- Linkes Seitenteil - Lösen Sie die beiden Rändelschrauben und ziehen Sie die Temperglasscheibe nach hinten.
- Rechtes Seitenteil - Lösen Sie die beiden Rändelschrauben und ziehen Sie das seitenteil nach hinten.
- Vorderes Panel - Suchen Sie den Ausschnitt an der Unterseite des Panel, halten Sie mit der anderen Hand das Gehäuse fest und ziehen Sie die Abdeckung mit etwas Druck ab.

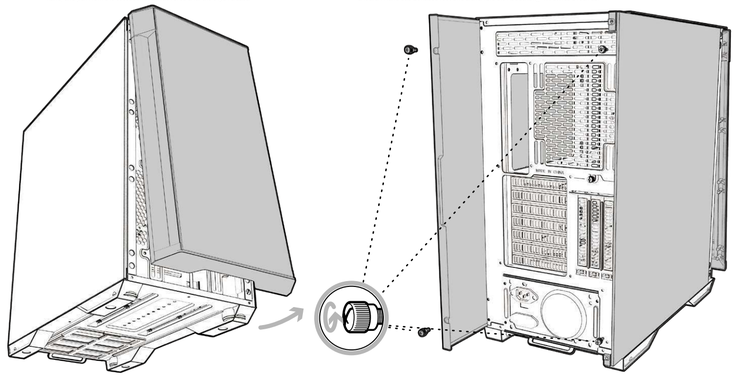

3 MOTHERBOARD INSTALLATION

EN MOTHERBOARD INSTALLATION

- Align your motherboard with the chassis to locate where the stand-offs should be installed. Once done, remove the motherboard and fasten stand-offs accordingly.
- Insert your motherboard I/O plate into the cutout at the rear of the case.
- Place your motherboard into the chassis, making sure the rear ports fit into the I/O plate.
- Use the provided motherboard screws to attach your motherboard to the chassis.

DE MAINBOARD INSTALLATION

- Richten Sie Ihr Mainboard im Gehäuse aus, um festzustellen, wo die Abstandshalter befestigt werden sollen. Entfernen Sie anschließend das Mainboard und verschrauben Sie die Abstandshalter an den vermerkten Stellen.
- Befestigen Sie das I/O-Shield Ihres Mainboards im Ausschnitt an der Rückseite des Gehäuses.
- Platzieren Sie Ihr Motherboard im Gehäuse und achten Sie darauf, dass die hinteren Anschlüsse in das I/O-Shield passen.
- Verwenden Sie die mitgelieferten Schrauben Ihres Mainboards, um es an den Abstandshaltern im Gehäuse zu befestigen.

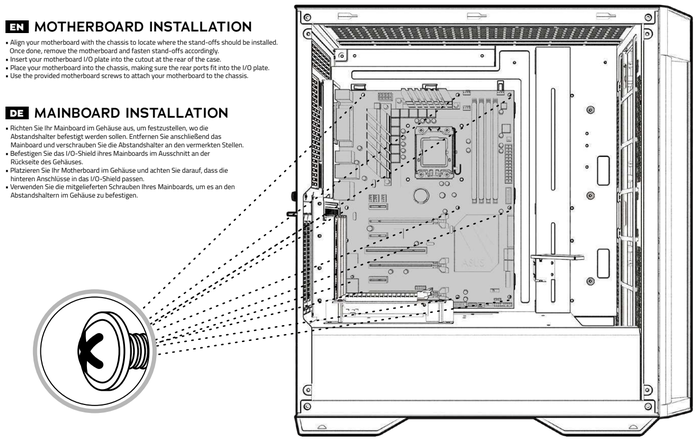

4 POWER SUPPLY INSTALLATION

EN POWER SUPPLY INSTALLATION

- Remove the PSU bracket by unscrewing the four thumbscrews at the back.
- Install the PSU to the bracket using the supplied screws and slide back into the chassis.
- Secure the PSU bracket using the thumbscrews previously removed.

DE INSTALLATION DES NETZTEILS

- Entfernen Sie zunächst das Bracket für das Netzteil, indem Sie die vier Rändelschrauben an der Rückseite des Gehäuses lösen.
- Befestigen Sie an Bracket am Netzteil mit den beiliegenden Schrauben und schieben Sie beides wieder in das Gehäuse.
- Befestigen Sie das Bracket samt Netzteil mit den zuvor entfernten Rändelschrauben.

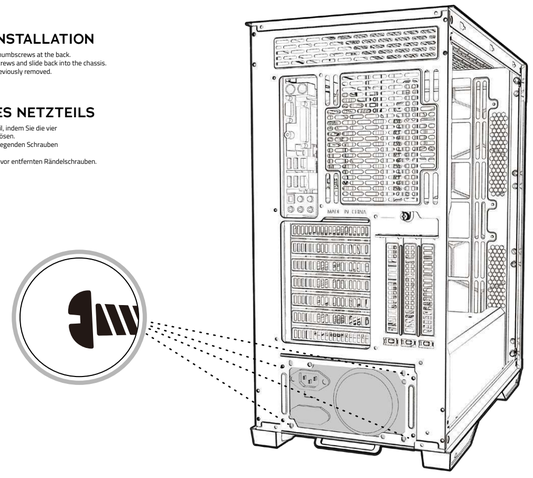

5 GRAPHICS CARD/PCI-E CARD INSTALLATION

EN VIDEO CARD/PCI-E CARD INSTALLATION

- Remove the rear PCI-E slot covers as necessary (depending on the slot size of your card)
- Carefully position and slide your PCI-E card into place, then secure with the add-on card screws supplied.
- If mounting vertically, attach the provided vertical GPU bracket to the PSU shroud, secure your Kolink PCI-E riser cable to it (sold separately) and attach the cable to the motherboard. Remove the rear PCI-E slot covers as necessary, then carefully position your PCI-E card, slot into the PCI-E riser mount and secure with the add-on screws supplied.

DE INSTALLATION DER GRAFIKKARTE/PCI-E-KARTE

- Entfernen Sie so viele PCI-Blenden wie nötig, abhängig von der Höhe Ihrer Grafikkarte.
- Positionieren Sie Ihre Grafikkarte am Mainboard und befestigen Sie sie mit Schrauben.
- Bei einer vertikalen Installation, befestigen Sie das vertikale GPU-Bracket zunächst an der Netzteilabdeckung, befestigen Sie dort das Kolink-Riser-Kabel (separat erhältlich) und anschließend am Mainboard. Entfernen Sie die entsprechenden PCI-Blenden, befestigen Sie die Grafikkarte im Riser-Slot und schrauben Sie sie fest.

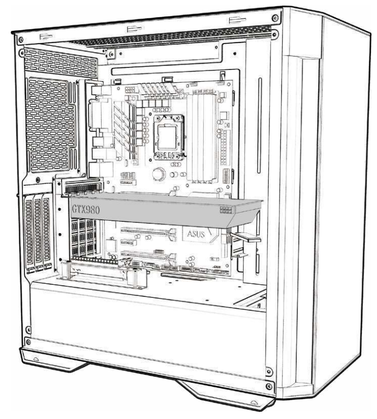

6 2.5" SDD INSTALLATION (R)

EN 2.5" SSD INSTALLATION (REAR)

- Remove the bracket from the rear of the motherboard plate, attach your 2.5" drive and then screw back into place.

DE 2.5" SSD-INSTALLATION (RÜCKSEITE)

- Entfernen Sie zunächst die Halterung von der Rückseite des Mainboard-Trays, schrauben Sie daran das Laufwerk fest und befestigen Sie die Halterung wieder an der Rückseite des Mainboard-Trays.

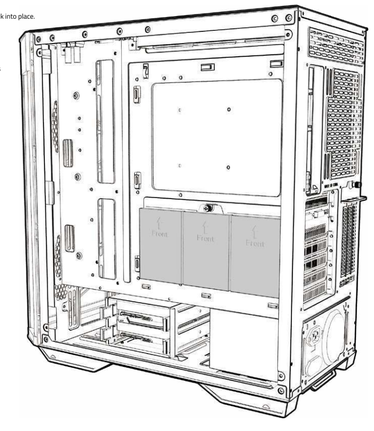

7 2.5" SDD INSTALLATION (R)

EN 2.5" SSD INSTALLATION (REAR)

- Place the 2.5" HDD/SSD into/on top of the HDD bracket and screw in if required.

DE 2.5" SSD-INSTALLATION (RÜCKSEITE)

- Legen oder schieben Sie das Laufwerk auf oder in den HDD-Schacht und befestigen Sie gegebenfalls mit den mitgelieferten Schrauben.

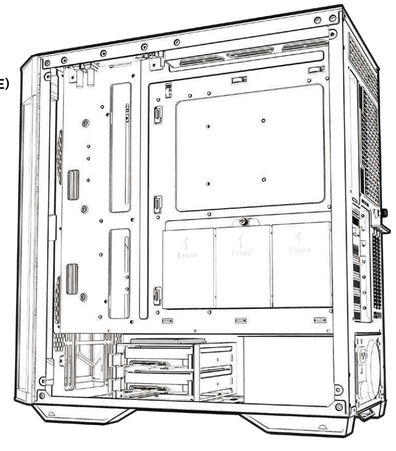

8 3.5" HDD INSTALLATION

EN 3.5" HDD INSTALLATION

- Place the 3.5" HDD into/on top of the HDD bracket and screw in if required.

DE 3.5" HDD-INSTALLATION

- Legen oder schieben Sie das Laufwerk auf oder in den HDD-Schacht und befestigen Sie gegebenfalls mit den mitgelieferten Schrauben.

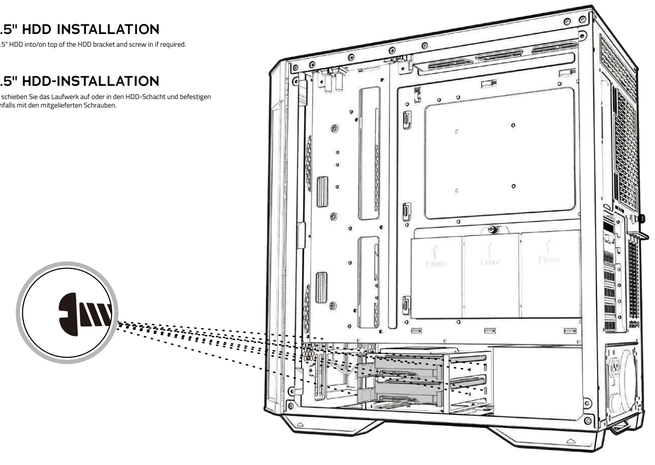

9 TOP FAN INSTALLATION

EN TOP FAN INSTALLATION

- Remove the dust filter from the top of the case.
- Align your fan(s) to the screw holes on the top of the chassis and secure with screws.
- Replace your dust filter once secured.

DE INSTALLATION DER OBEREN LÜFTER

- Entfernen Sie den Staubfilter von der Oberseite des Gehäuses.
- Richten Sie Ihren Lüfter an den Bohrungen an der Oberseite des Gehäuses aus und sichern Sie ihn mit Schrauben, die dem Lüfter beiliegen.
- Setzen Sie den Staubfilter wieder ein, sobald die Lüfter installiert sind.

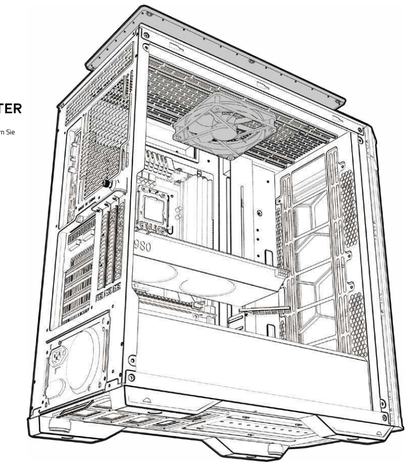

10 FRONT/REAR FAN INSTALLATION

EN FRONT/REAR FAN INSTALLATION

- Align your fan to the screw holes on the chassis and secure with screws.

DE INSTALLATION DES VORDER- UND RÜCKSEITIGEN LÜFTERS

- Richten Sie Ihren Lüfter an den Bohrungen am Gehäuse aus und sichern Sie ihn mit den Schrauben, die dem Lüfter beiliegen.

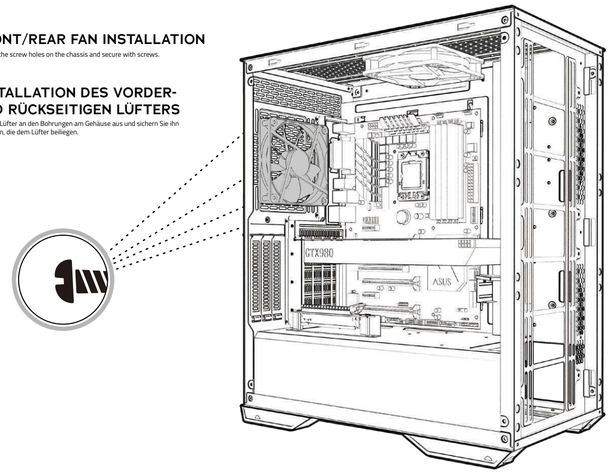

11 WATERCOOLING RADIATOR INSTALLATION

EN WATERCOOLING RADIATOR INSTALLATION

- Secure the fans to the radiator, then fasten the radiator inside the chassis by securing with screws from the outside.

DE INSTALLATION DES RADIATORS

- Befestigen Sie die Lüfter am Radiator und dann den Radiator im Inneren des Gehäuses, indem Sie ihn mit Schrauben von außen befestigen.

12 I/O PANEL INSTALLATION

EN I/O PANEL INSTALLATION

- Carefully check the labelling of each connector from the I/O panel to identify their function.
- Cross reference with the motherboard manual to locate where each wire should be installed, then secure one at a time. Please ensure they are installed in the correct polarity to avoid non-function or damage.

DE ANSCHLUSS DES I/O-PANELS

- Überprüfen Sie sorgfältig die Beschriftung der einzelnen Stecker an den Kabeln des I/O-Panels, um ihre Funktion zu identifizieren.
- Konsultieren Sie das Handbuch ihres Mainboards, um festzustellen, wohin jedes Kabel gehört und stecken Sie sie nacheinander an. Bitte vergewissern Sie sich, dass sie richtig gepolt sind, um Fehlfunktionen oder Beschädigungen zu vermeiden.